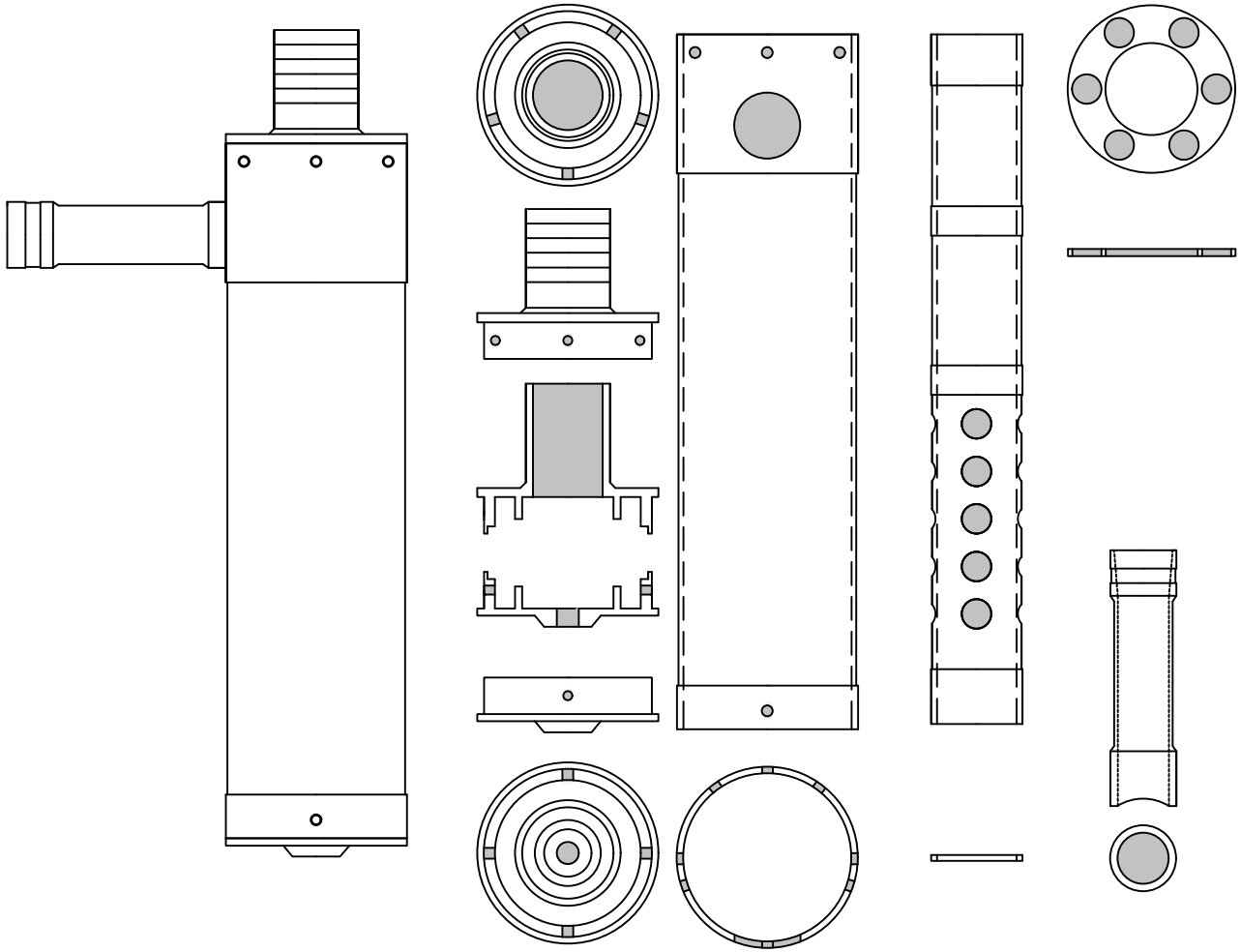

AUTORE: ALFONSO VARO	ANNO: 2016
TITOLO:	SILENZIATORE TIPO CANISTER PER MOTORI A SCOPPIO 2 TEMPI DA 30/35cc
TIPO METALLO:	ANTICORODAL 6082
SCALA:	1:2